indeco

INGENIERIA DE CONTROL, S.L.

LIGNES DE COUPE A LONGUEUR

Production Moyenne Type

MAX 1500 CL

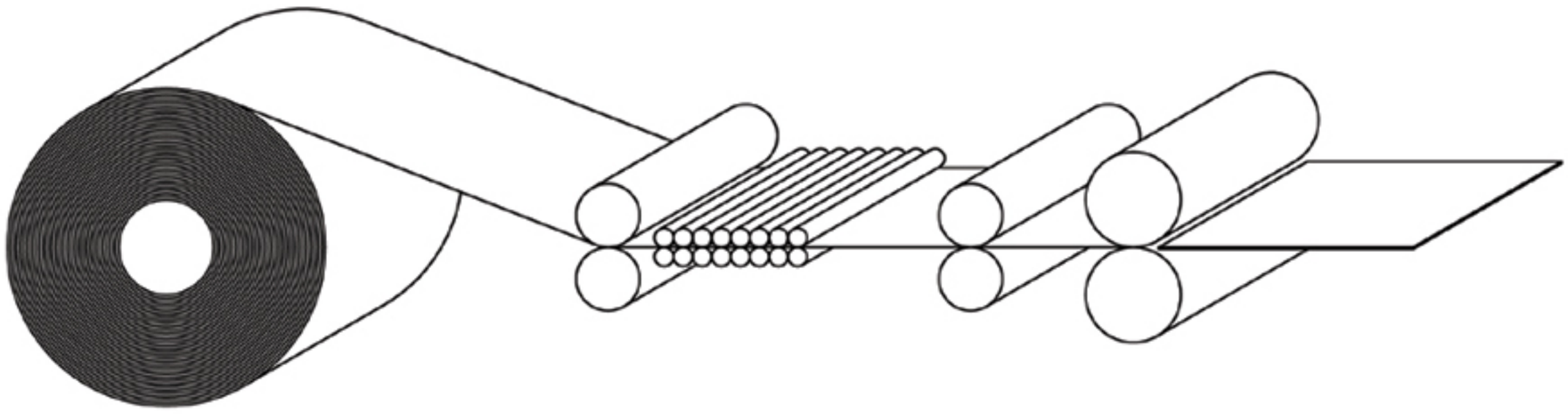

www.indeco.biz

Information technique:

Est une Ligne de Coupe à Longueur moduler sur laquelle on prenne les machines de base et on modifie la production et performance de la Ligne en ajoutant des options selon les besoins et les spécifications et conditions de service de chaque client.

Cette conception moduler on l'applique sur les équipements mécaniques et sur les automatismes et composants électriques grâce au dessin intégral realisé « à la maison » chez **INDECO.**

Les automatismes sont fabriqués avec composants standard du marché pour avoir une interchangeabilité facile, amiable et économique.

Le principale avantage du client pour acheter une Ligne concept MAX est la possibilité d'acheter une Ligne de base de haute qualité avec un prix raisonnable et améliorer sa performance et capacité de production pas à pas au fur et à mesure des ses besoins.

Matériel à traiter:

Bobines en acier laminées à froid, laminés à chaud décapé ou galvanisé.
Acier inox., Aluminium, Métaux non ferreux et alliages, laqués, electrocingués

Exemple représentatif :

Caractéristiques mécaniques générales:

Résistance max. à la rupture	N/mm²	Máx.	450
Limite élastique	N/mm²	Máx.	280

Matériel d'entrée:

		Mín.	Máx.
Largeur de la bande	mm.	500	1500
Epaisseur de la bande	mm.	0,4	3
Diamètre extérieur	mm.	750	2000
Diamètre intérieur	mm.	508-610	
Poids de la bobine	Tn..	-	25

CARACTÉRISTIQUES GÉNÉRALES DE LA LIGNE

VITESSE DE PROCÉS

Vitesse d'engagement	mts/min.	15
Vitesse de Planeuse et coupe máx.	mts/min..	0-90

TRACTION (Dérouleur)

Bande max/mm.	Vitesse de la ligne m/min.	Traction en Kg.
1500 x 3.	90	1000

MODE D'OPERATION

Système d'Avance	Rouleaux d'aménage cyclique
Système de coupage	Cisaille Guillotine Rapide
Vitesse de Planeuse	0-90

CAPACITÉ DE PRODUCTION

Longueur des formats mm.	N° de Formats/min.	Vitesse de Production m/min.
150	120	18
300	108	32,4
400	96	38,4
500	85	42,5
600	78	48,6
800	63	50,4
1000	56	56
1500	52	78
2000	41	82
3000	30	90
4000	22,5	90
5000	18	90
6000	15	90

DIMENSIONS DU MATERIEL A TRAITER

Formats

		Min.	Màx.
Longueur des formats	mm.	300	6000
Largeur des formats	mm.	500	1500

Fardeaux

Fardeaux	Kg/m.	1500
Poids du fardeau	Kg.	5000
Hauteur du fardeau inclus le palet	mm	650
Hauteur du palet	mm.	150

Tolérances (Pour longueurs de formats =/< 2000 mm.)

Longueur	± 0,25 mm.
Diagonal	± 0,50 mm.

Les tolérances et les productions signalées ils dépendent de d'autres facteurs, tels que:

- La stabilité et l'oscillation de la tension de la bande
- La qualité et la surface de la bande
- Vibrations mécaniques ou facteurs électromagnétiques
- De la maîtresse de la conduite de la ligne par l'opérateur

EQUIPEMENT ELECTRIQUE

	10%	5%
Tension d'alimentation triphasée	380 V.	50 Hz.
Tension auxiliaire	110 V.	50 Hz.
Tension des bobines des eléctro -vannes	110 V.	50 Hz.

AIRE COMPRIMÉ

Pression	5 bars.

EQUIPEMENT HYDRAULIQUE

Pression nominale	100 bars.
Pression máx.	110 bars.
Refroidissement	à air.

ENVIRONNEMENT

	Min.	Máx.
Temperature exterieure	- 6°C	+ 44°C
Temperature interieure	- 5°C	+ 40°C

MACHINES

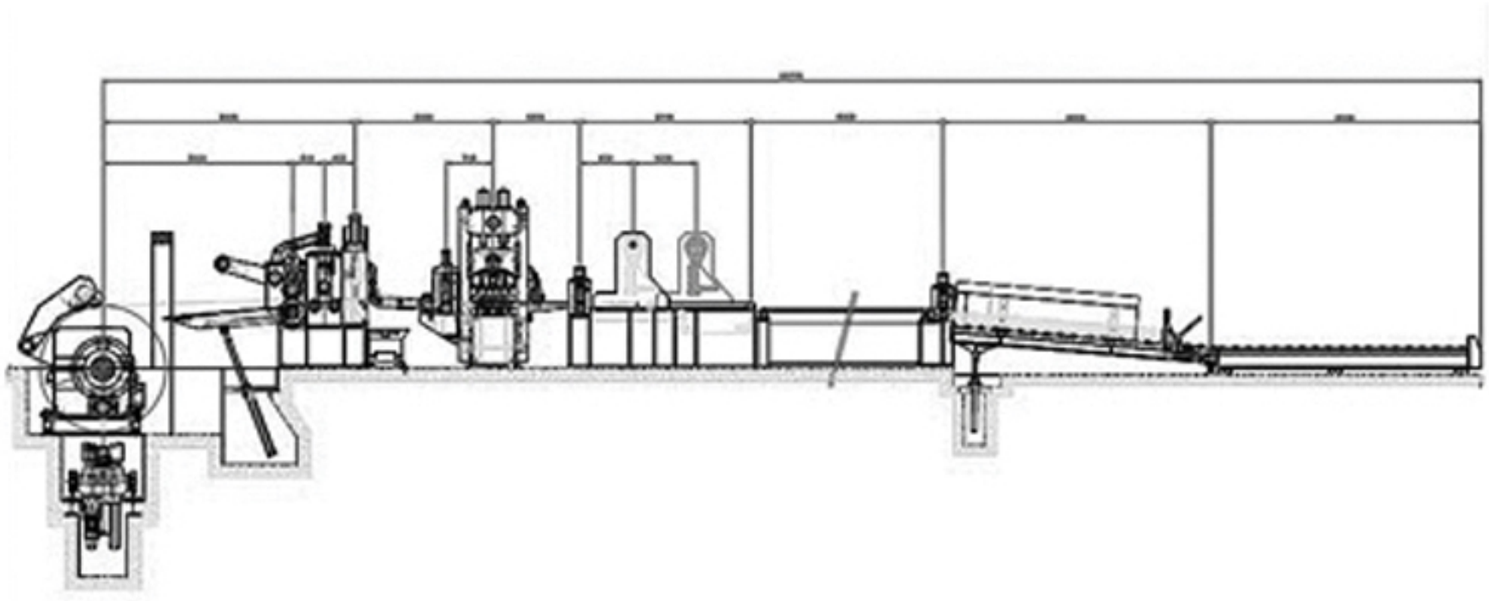

1-Ligne de Coupe à Longueur pour Production Moyenne. Type MAX 1500 CL

2- Rouleaux d'aménage pour Ligne de Coupe à Longueur de 0,5 a 2 mm x 1250 mm. de largeur.

MACHINES

3.- Dérouleur avec control par générateur frein pour bobines jusqu'à 1250 mm. de largeur et 15 t. de poids.

4.- Rouleaux d'aménage avec guides verticaux pour bandes de 3 mm. d'epaisseur

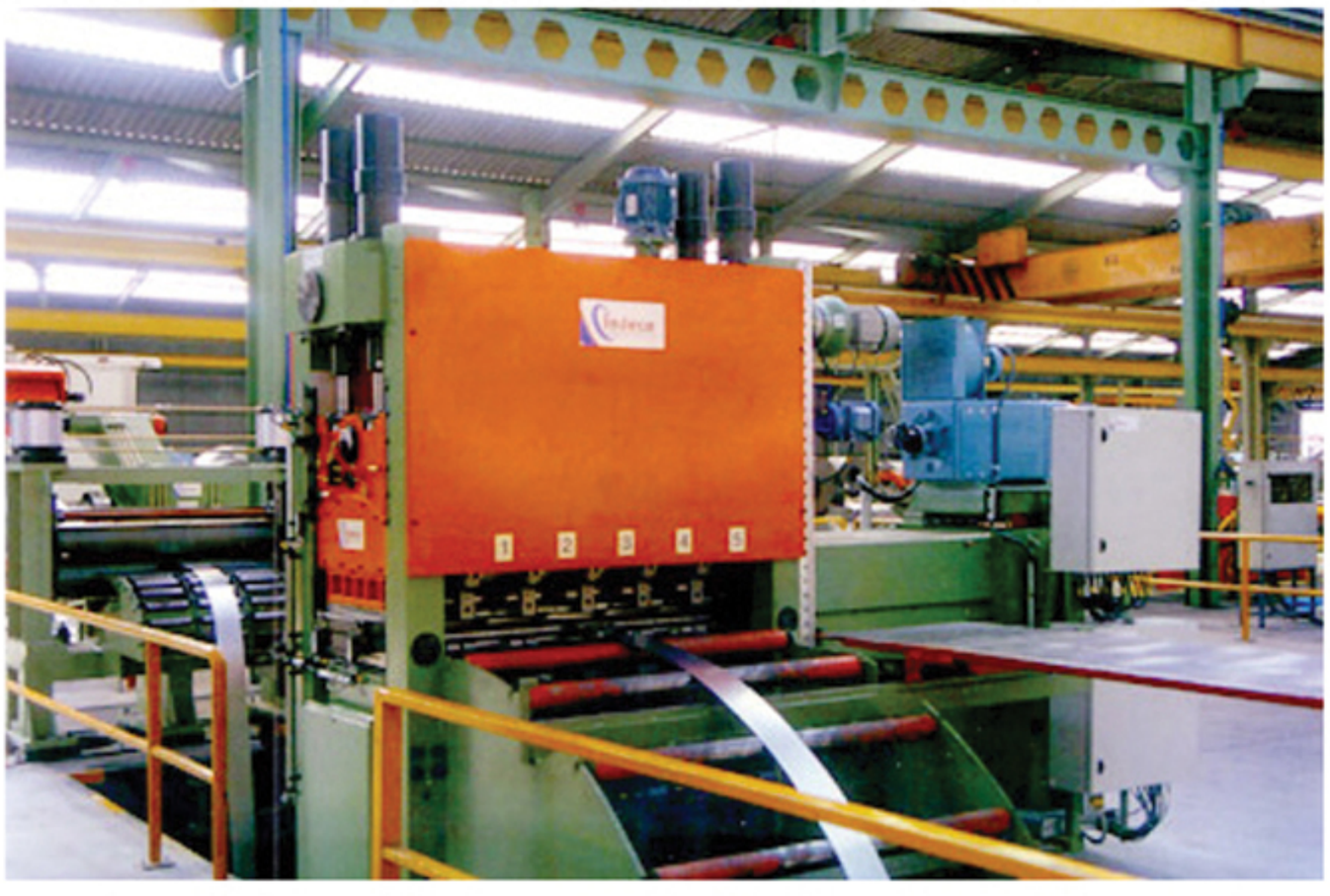

5.- Planeuse d'haute précision de 3+3 niveaux pour bande d'épaisseur 3 mm. x 1250 mm. de largeur.

MACHINES

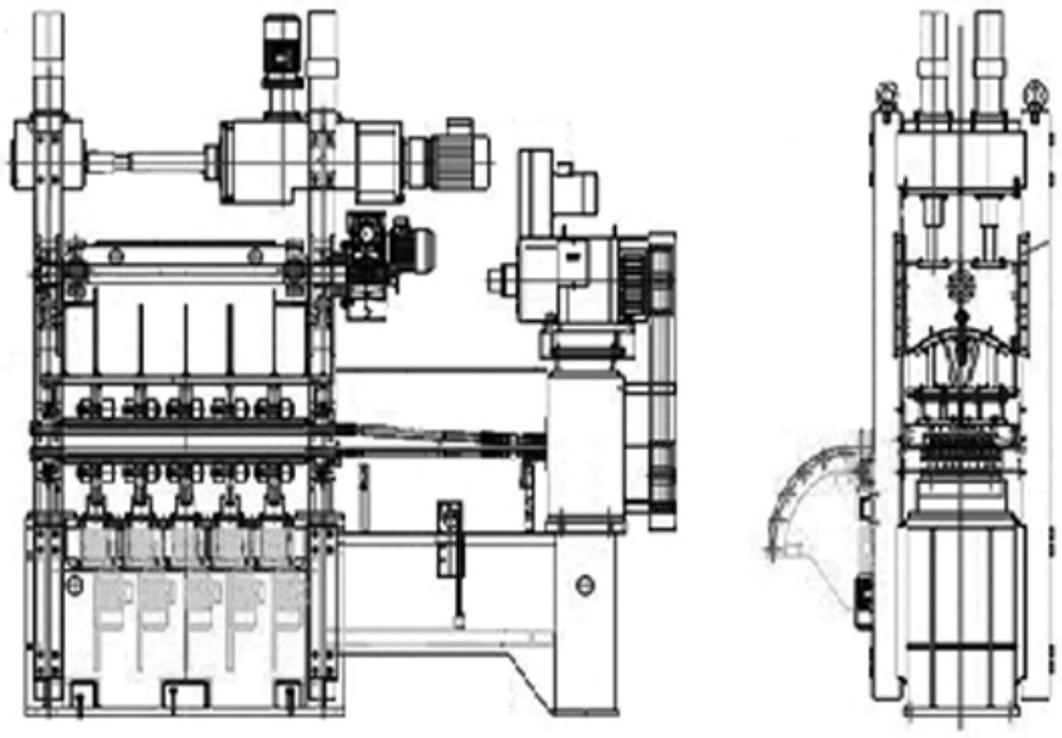

6.- Planeuse d'haute précision de 3 + 3 niveaux pour bande inox. d'épaisseur 4 mm. x 1000 mm. de largeur

7.- Derouleur avec troisième support du mandrin d'expansion pour bobines de 20 t. de poids

LIGNES DE COUPE A LONGUEUR Prod. Moyenne Max 1500 CL

MACHINES

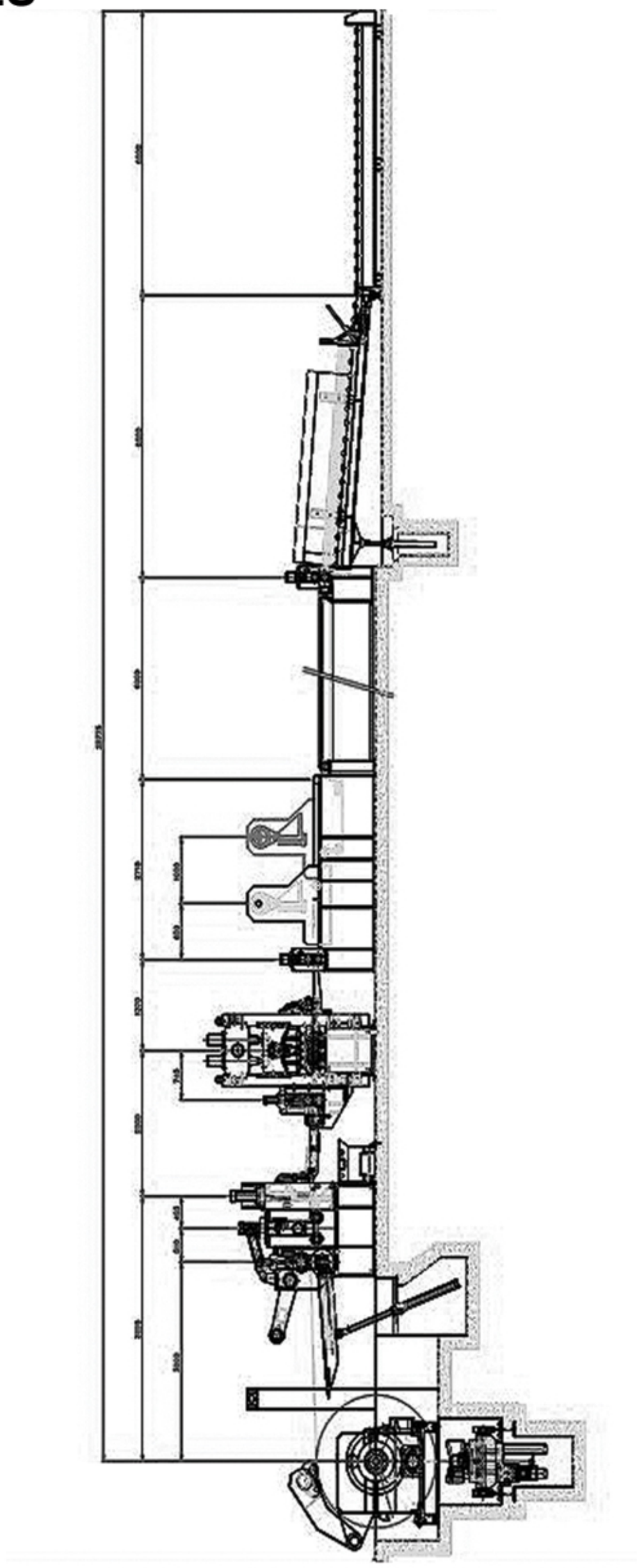

» METAL COIL SLITTING and CUT to LENGTH LINES
» LÍNEAS de CORTE LONGITUDINAL y TRANSVERSAL
» LIGNES de REFENDAGE et COUPE à LONGUEUR